REZ A-A`

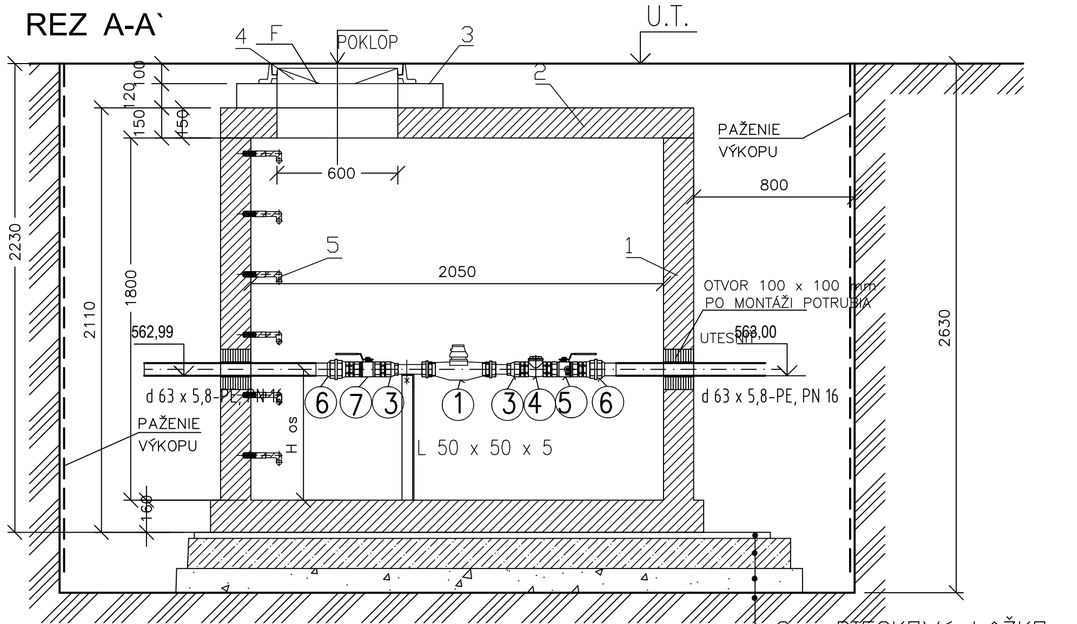

PÔDORYS

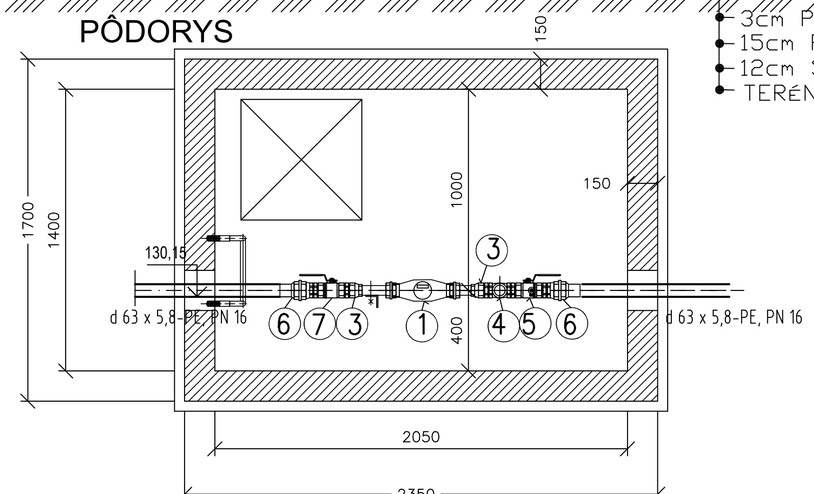

- 3cm PIESKOVÉ LÔŽKO
- 15cm PODKLADNÝ BETÓN
- 12cm ŠTRKOVÝ NÁSYP
- TERÉN

LEGENDA

1. VODOMER / napr. :MN QN 10XN, Qn 10 m3/hod, DN 1 1/2"
2. VSUVKA S VONKAJŠÍMI ZÁVITMI DN 2"
3. NÁTRUBOK REDUKOVANÝ ZÁVITOVÝ DN 2" x 6/4"
4. SPATNÁ KLAPKA /CIM 80 A/ DN 2"
5. GULOVÝ KOHÚT /CIM 200/ S VYPÚŠŤACÍM VENTILČEKOM DN 2"
6. PRECHODKA POLYETYLÉN – OCEL S VNÚTORNÝM ZÁVITOM, SDR 11 d 63 x 2"
7. GULOVÝ KOHÚT /CIM 10/ DN 2"

POZNÁMKA

PRED ZAHÁJENÍM ZEMNÝCH PRÁC PREVIESŤ VYTÝČENIE
INŽINIERSKYCH SIETÍ ICH MAJITELMI - SPRÁVCAMI
TENTO VÝKRES POSKYTNÚŤ DODÁVATELOVI - VÝROBCOVI
ŠACHTU OBJEDNAŤ VRÁTANE LIATINOVÉHO POKLOPU 600 x 600, D 400 kN
A PRSTENCA PODLA UDANÝCH VÝŠKOVÝCH KÓT
ZAŤAŽENIE STROPNEJ DOSKY ŠACHTY OBJENAŤ V PREVEDENÍ D 400 kN

VODOMERNÁ ŠACHTA

2050/1400/1800 (vnútorné)

Monolitická

KLARTEC, spol. s r. o.
Mikovíniho 8
917 01 Trnava

REVÍZIA	DÁTUM	POPIS
0C		
0B		
0A		
00	11.2025	PRVÉ VYDANIE DSP

PEČIATKA

TENTO VÝKRES JE V ZMYSLE AUTORSKÉHO ZÁKONA DUCHOVNÝM MAJETKOM PROJEKTOVEJ KANCELÁRIE ING. ARCH. JÁN DOLEJŠÍ AA SKA, GROSSLINGOVA 43, 811 09 BRATISLAVA A BEZ JEHO SÚHLASU NIE JE DOVOLENÉ UROBIŤ Z NEHO KÓPIE, ROZMNOŽOVAŤ ANI MENIŤ ALEBO UPRAVOVAŤ

±0,000 ≡ XXX,000 M.N.M, BALT PO VYROVNANÍ

GENERÁLNY PROJEKTANT TZP: ATOMSTUDIO S.R.O, BELEHRADSKÁ 71, 831 04 BRATISLAVA

HL.PROJEKTANT	ZODP.PROJEKTANT	VYPRACOVAL	KONTROLOVAL
ING.ARCH.DOLEJŠÍ			

ING.ARCH. JÁN D O L E J Š Í
AUTORIZOVANÝ ARCHITEKT SKA
GROSSLINGOVA 43, 811 09 BRATISLAVA

ZÁKAZ.ČÍSLO 010/2024

INVESTOR: NÁRODNÁ BANKA SLOVENSKA, IMRICHA KARVAŠA 1, 813 25 BRATISLAVA

ARCHÍV.ČÍSLO

AKCIA: TZP NBS KREMNICA

CESTNÉ NAPOJENIE A PRÍPOJKY IS

STUPEŇ PD DSP

DÁTUM 11/25

VYHOTOVIL:			
HL.PROJEKTANT	ZODP.PROJEKTANT	VYPRACOVAL	KONTROLOVAL
ING.ARCH.DOLEJŠÍ	ING. M. FOGMEG		

MF Projekt s.r.o.
Mlynarovičova 11, tel. 0903/846 186
851 03 BRATISLAVA
E-mail: matej.fogmeg @ gmail.com

STAVEBNÝ OBJEKT: SO 02 PRÍPOJKA VODY

ČASŤ/PROFESIA: Vonkajšie rozvody vody

OBSAH VÝKRESU: Vodomerná šachta

FORMÁT 3 A4

MIERKA 1:20

Č VÝKRESU 04

REVÍZIA 00

UMIESTNENIE A NÁZOV SÚBORU: